PHOENIX CONTACT Deutschland GmbH
Flachsmarktstraße 8
32825 Blomberg
Telefon: 0 52 35 3-1 20 00
Telefax: 0 52 35 3-1 29 99
Internet: www.phoenixcontact.de
USt-ID-Nr.: DE267586943

PHOENIX CONTACT Deutschland GmbH · 32823 Blomberg

Per Mail an: hans-joachim.rabe@pk-components.de

pk components GmbH
Abteilung Einkauf/Materialwirtschaft

Marketing Geräteanschlusstechnik
Heiko Steinkamp
31. Oktober 2014

Änderung des Lötstiftes und des Federbetätigers bei der Produktreihe PTS 1,5 – KAA140004
Bitte leiten Sie diese Information an Ihre elektrotechnischen Fachbereiche weiter!

Sehr geehrte Damen und Herren,

im Einklang mit unserem kontinuierlichen Verbesserungsprozess wird die Kontur des Lötstiftes bei der PTS 1,5 Baureihe optimiert. Die Materialstärke und die Kontur des Lötstiftes werden verändert um die Stabilität auf der Leiterplatte zu verbessern. Der Bohrlochdurchmesser von 1,2 mm muss nicht geändert werden, so dass Änderungen am Layout der Leiterplatte nicht notwendig sind.

Im Zuge dieser Verbesserung wird zum einen die Kontur des Federbetätigers geändert, um den Betätiger zu verstärken und die optimale Führung im Gehäuse gewährleisten zu können. Zum anderen werden die Positionen der Distanzrippen zur verbesserten Standfestigkeit der Leiterplattenklemme auf der Leiterplatte verändert.

Die technischen Eigenschaften, das Steckverhalten und die maßliche Ausdehnung werden von dieser Änderung nicht beeinflusst.

Alter Fertigungsstand	Neuer Fertigungsstand
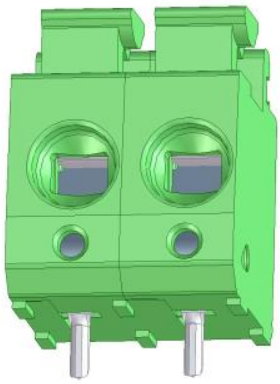 Gesamtansicht	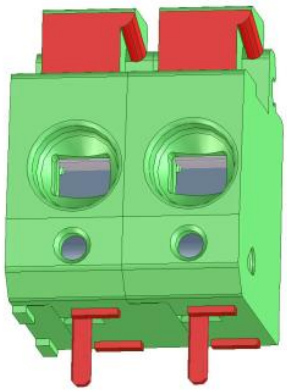 Gesamtansicht

...

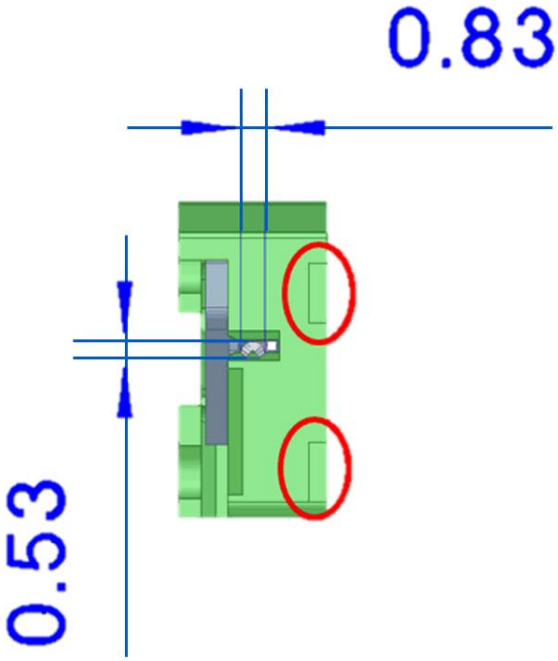 Bemaßung Lötstift und Distanzrippen	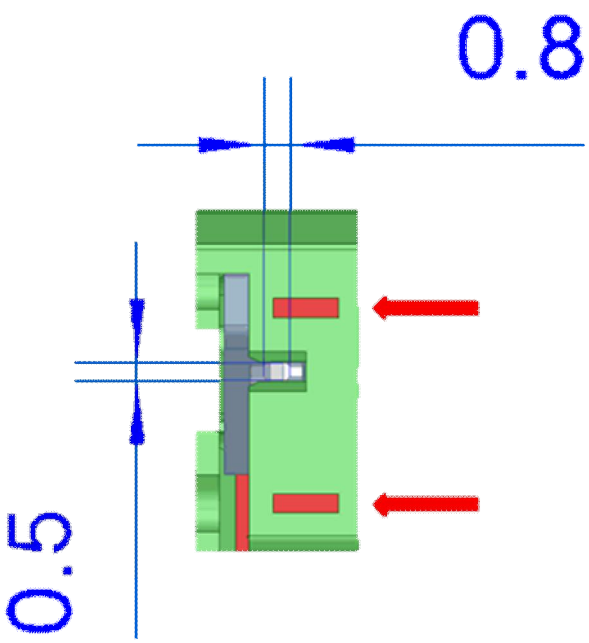 Bemaßung Lötstift und Distanzrippen
 Detailansicht Federbetätiger	 Detailansicht Federbetätiger

Der bestehende Lagerbestand kann weiter eingesetzt werden. Die neue Ausführung wird ab 01.06.2015 ausgeliefert.

Haben Sie Fragen? Unser Beratungsingenieur oder das Vertriebsteam in Blomberg stehen Ihnen gerne zur Verfügung.

Mit freundlichen Grüßen

Anlage

PHOENIX CONTACT Deutschland GmbH

i.A.

Anlage
Artikelliste

Kundenmaterial	Phoenix Contact Artikelnummer	Phoenix Contact Artikelbezeichnung
«Kundenmaterial»	«PxC_ArtNr»	«Artikelbezeichnung»