PHOENIX CONTACT Deutschland GmbH
Flachsmarktstraße 8
32825 Blomberg
Telefon: 0 52 35 3-1 20 00
Telefax: 0 52 35 3-1 29 99
Internet: www.phoenixcontact.de
USt-ID-Nr.: DE267586943

PHOENIX CONTACT Deutschland GmbH · 32823 Blomberg

Per Mail an: hans-joachim.rabe@pk-components.de

pk components GmbH
Abteilung Einkauf/Materialwirtschaft

Marketing Geräteanschlusstechnik
Thorsten Grandt
August 2014

Veränderung der Durchführungsklemmen HDFK(V) 16) AAA130043
Bitte leiten Sie diese Information an Ihre elektrotechnischen Fachbereiche weiter!

Sehr geehrte Damen und Herren,

die Durchführungsklemme HDFK(V) 16 wird entsprechend der folgenden Zeichnung geändert. Der Strombalken wird inklusive der Bohrung gekürzt. Zudem liegt die Kontaktzunge tiefer in der Klemme (alt: 2,2 mm; neu: 5,2mm (rote Fläche)). Der Bohrungsdurchmesser sowie alle technischen Daten bleiben unverändert.

Alter Fertigungsstand	Neuer Fertigungsstand
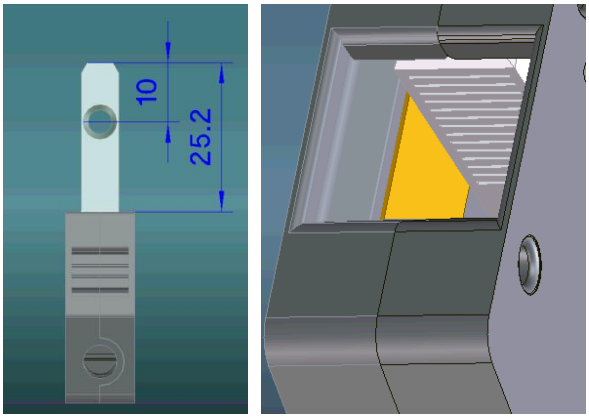	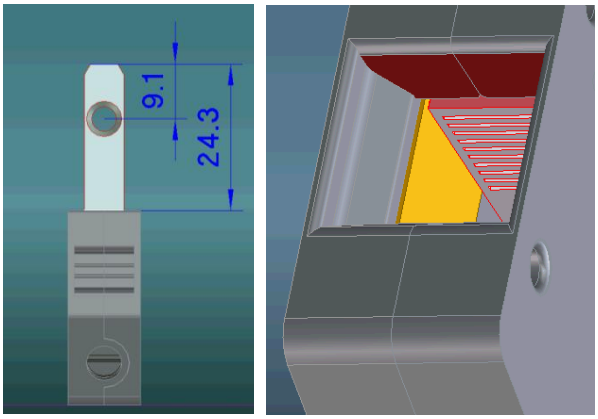

Die neue Ausführung wird ab 01.02.2015 ausgeliefert.

Haben Sie Fragen? Unser Beratungsingenieur oder das Vertriebsteam in Blomberg stehen Ihnen gerne zur Verfügung.

Mit freundlichen Grüßen

PHOENIX CONTACT Deutschland GmbH

i.A.

Anlage
Artikelliste

...

Anlage
Artikelliste

Kundenmaterial	Phoenix Contact Artikelnummer	Phoenix Contact Artikelbezeichnung